KARA ÇEYLAN®
OTOMOTİV

BUZDOLABI

VEHICLE REFRIGERATOR

KVKK dahilinde (Kaynak : Starcool Soğutma San. ve Tic. A.Ş.)

KC2025001319

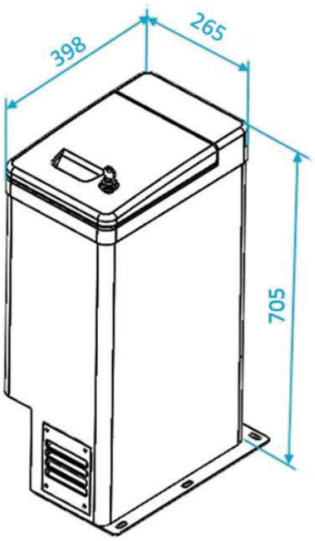

Teknik Bilgiler

Buzdolabı

Hacim	29 Lt
Gerilim	12/24 V-DC
Akım (max)	2 A
Min. Çalışma Gerilimi	22,8 V
Max. Çalışma Gerilimi	31,5 V
Soğutma Gazı	R134a
Kompresör	Secop BD 35F
Ağırlık	25 Kg

KC2025001320

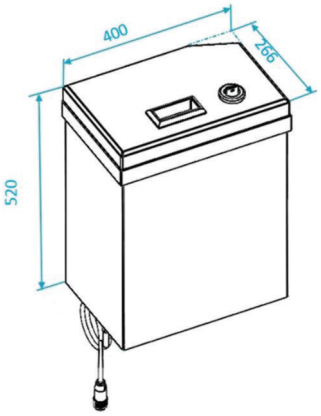

Teknik Bilgiler

Buzdolabı

Hacim	27 LT
Gerilim	12/24 V-DC
Akım (max)	2 A
Min. Çalışma Gerilimi	22,8 V
Max. Çalışma Gerilimi	31,5 V
Soğutma Gazı	R134a
Kompresör	Secop BD 35F
Ağırlık	23 Kg

KC2025001321

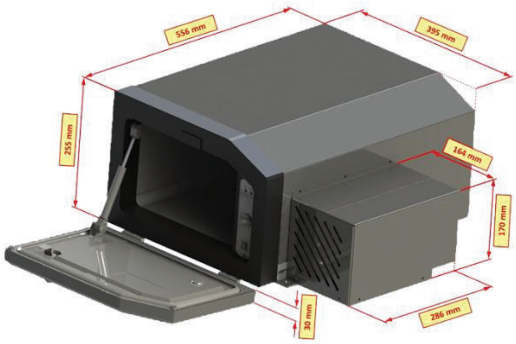

Teknik Bilgiler

Buzdolabı

Hacim	32 Lt
Gerilim	12/24 V-DC
Akım (max)	2 A
Min. Çalışma Gerilimi	22,8 V
Max. Çalışma Gerilimi	31,5 V
Soğutma Gazı	R134a
Kompresör	Secop BD 35F
Ağırlık	19 Kg

BUZDOLABI - VEHICLE REFRIGERATOR

Buzdolapları | Refrigerator

KC2025001322

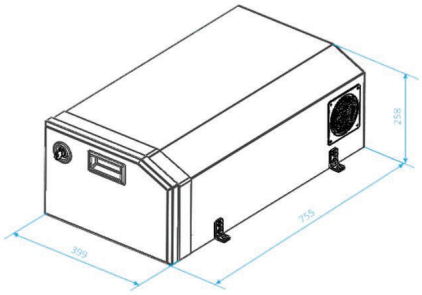

Teknik Bilgiler

Buzdolabı

Hacim	32 Lt
Gerilim	12/24 V-DC
Akım (max)	2 A
Min. Çalışma Gerilimi	22,8 V
Max. Çalışma Gerilimi	31,5 V
Soğutma Gazı	R134a
Kompresör	Secop BD 35F
Ağırlık	19 Kg

KC2025001323

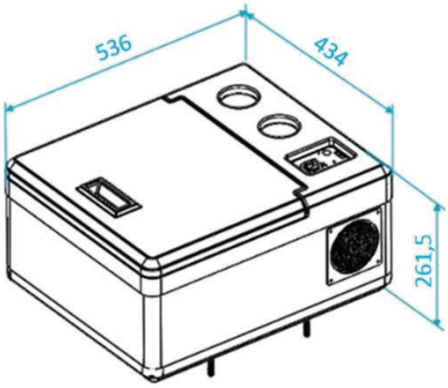

Teknik Bilgiler

Buzdolabı

Hacim	18 Lt
Gerilim	12/24 V-DC
Akım (max)	2 A
Min. Çalışma Gerilimi	22,8 V
Max. Çalışma Gerilimi	31,5 V
Soğutma Gazı	R134a
Kompresör	Secop BD 35F
Ağırlık	17 Kg

KC2025001324

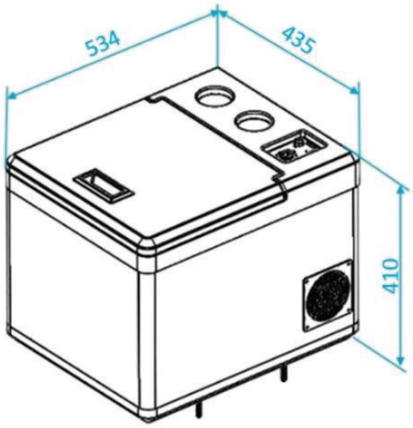

Teknik Bilgiler

Buzdolabı

Hacim	38 Lt
Gerilim	12/24 V-DC
Akım (max)	2 A
Min. Çalışma Gerilimi	22,8 V
Max. Çalışma Gerilimi	31,5 V
Soğutma Gazı	R134a
Kompresör	Secop BD 35F
Ağırlık	23 Kg

KVKK dahilinde (Kaynak : Starcool Soğutma San. ve Tic. A.Ş.)

BUZDOLABI - VEHICLE REFRIGERATOR

Buzdolapları | Refrigerator

KC2025001325

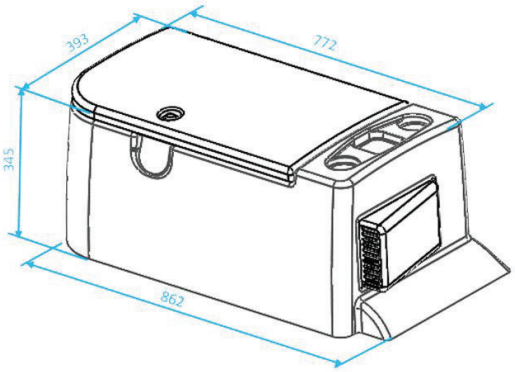

Teknik Bilgiler

Buzdolabı

Hacim	40 Lt
Gerilim	12/24 V-DC
Akım (max)	2 A
Min. Çalışma Gerilimi	22,8 V
Max. Çalışma Gerilimi	31,5 V
Soğutma Gazı	R134a
Kompresör	Secop BD 35F
Ağırlık	20 Kg

KC2025001326

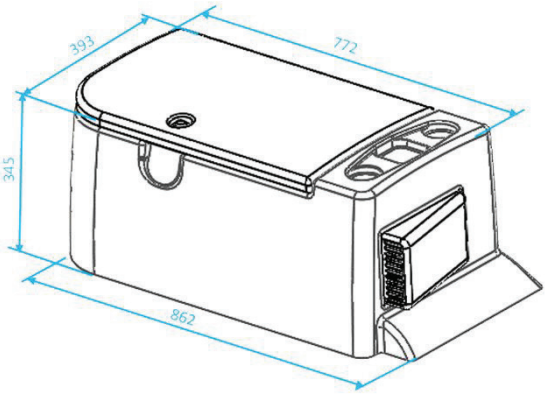

Teknik Bilgiler

Buzdolabı

Hacim	40 Lt
Gerilim	12/24 V-DC
Akım (max)	2 A
Min. Çalışma Gerilimi	22,8 V
Max. Çalışma Gerilimi	31,5 V
Soğutma Gazı	R134a
Kompresör	Secop BD 35F
Ağırlık	20 Kg

KC2025001327

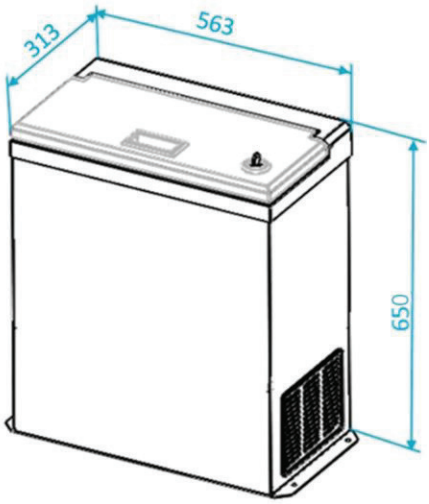

Teknik Bilgiler

Buzdolabı

Hacim	40 Lt
Gerilim	12/24 V-DC
Akım (max)	2 A
Min. Çalışma Gerilimi	22,8 V
Max. Çalışma Gerilimi	31,5 V
Soğutma Gazı	R134a
Kompresör	Secop BD 35F
Ağırlık	23 Kg

KC2025001328

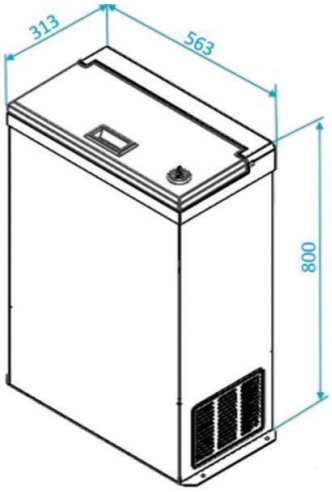

Teknik Bilgiler

Buzdolabı

Hacim	65 Lt
Gerilim	12/24 V-DC
Akım (max)	2 A
Min. Çalışma Gerilimi	22,8 V
Max. Çalışma Gerilimi	31,5 V
Soğutma Gazı	R134a
Kompresör	Secop BD 35F
Ağırlık	31 Kg

KC2025001329

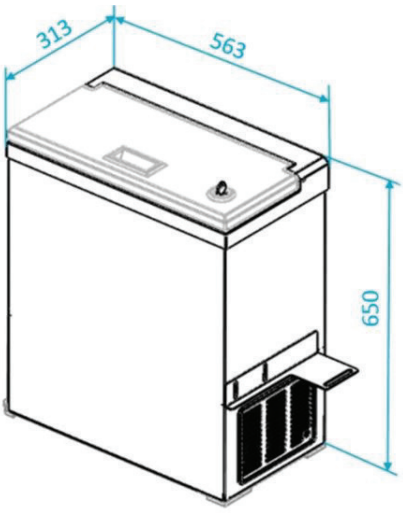

Teknik Bilgiler

Buzdolabı

Hacim	40 Lt
Gerilim	12/24 V-DC
Akım (max)	2 A
Min. Çalışma Gerilimi	22,8 V
Max. Çalışma Gerilimi	31,5 V
Soğutma Gazı	R134a
Kompresör	Secop BD 35F
Ağırlık	23 Kg

KC2025001330

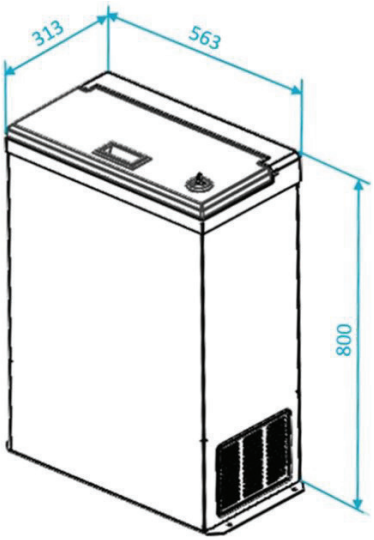

Teknik Bilgiler

Buzdolabı

Hacim	65 Lt
Gerilim	12/24 V-DC
Akım (max)	2 A
Min. Çalışma Gerilimi	22,8 V
Max. Çalışma Gerilimi	31,5 V
Soğutma Gazı	R134a
Kompresör	Secop BD 35F
Ağırlık	31 Kg

BUZDOLABI - VEHICLE REFRIGERATOR

KC2025001331

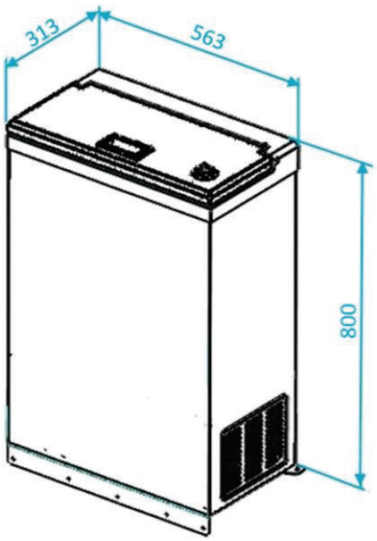

Teknik Bilgiler

Buzdolabı

Hacim	65 Lt
Gerilim	12/24 V-DC
Akım (max)	2 A
Min. Çalışma Gerilimi	22,8 V
Max. Çalışma Gerilimi	31,5 V
Soğutma Gazı	R134a
Kompresör	Secop BD 35F
Ağırlık	31 Kg

KC2025001332

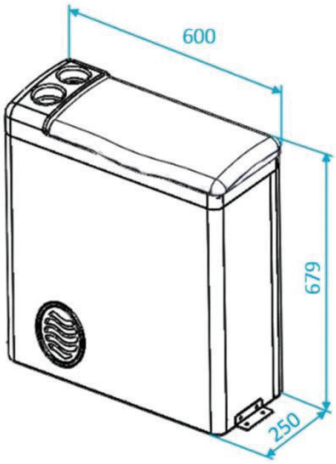

Teknik Bilgiler

Buzdolabı

Hacim	38 Lt
Gerilim	12/24 V-DC
Akım (max)	2 A
Min. Çalışma Gerilimi	22,8 V
Max. Çalışma Gerilimi	31,5 V
Soğutma Gazı	R134a
Kompresör	Secop (Danfoss) BD 35F
Ağırlık	19 Kg

KC2025001333

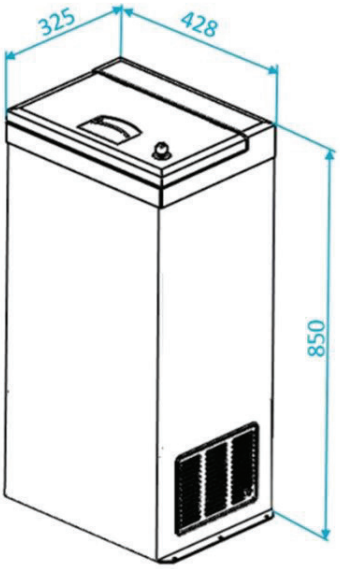

Teknik Bilgiler

Buzdolabı

Hacim	45 Lt
Gerilim	12/24 V-DC
Akım (max)	2 A
Min. Çalışma Gerilimi	22,8 V
Max. Çalışma Gerilimi	31,5 V
Soğutma Gazı	R134a
Kompresör	Secop BD 35F
Ağırlık	29 Kg

KVKK dahilinde (Kaynak : Starcool Soğutma San. ve Tic. A.Ş.)

BUZDOLABI - VEHICLE REFRIGERATOR

Buzdolapları | Refrigerator

KC2025001334

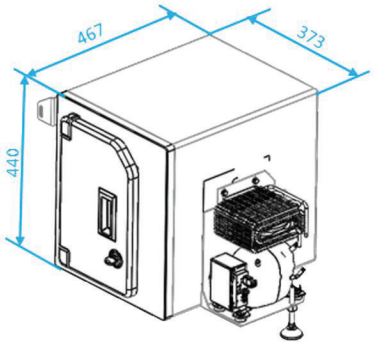

Teknik Bilgiler

Buzdolabı

Hacim	50 Lt
Gerilim	12/24 V-DC
Akım (max)	2 A
Min. Çalışma Gerilimi	22,8 V
Max. Çalışma Gerilimi	31,5 V
Soğutma Gazı	R134a
Kompresör	Secop BD 35F
Ağırlık	15,5 Kg

KC2025001335

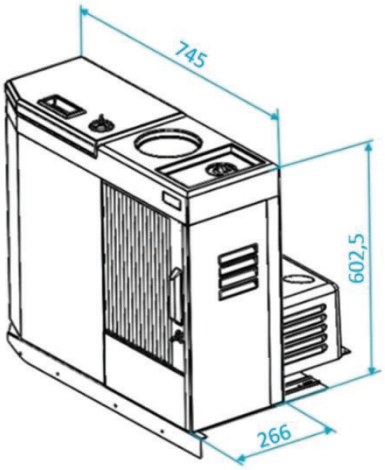

Teknik Bilgiler

Buzdolabı

Hacim	32 Lt
Gerilim	12/24 V-DC
Akım (max)	2 A
Min. Çalışma Gerilimi	22,8 V
Max. Çalışma Gerilimi	31,5 V
Soğutma Gazı	R134a
Kompresör	Secop BD 35F
Ağırlık	38 Kg

Torpido Buzdolapları | Dashboard Refrigerator

KC2025001336

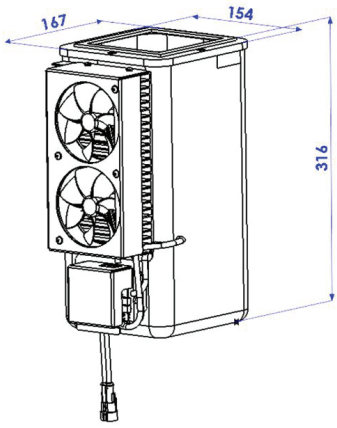

Teknik Bilgiler

Buzdolabı

Hacim	3.5 Lt
Gerilim	24 V-DC
Akım (max)	5 A
Min. Çalışma Gerilimi	22,5 V
Max. Çalışma Gerilimi	31 V
Ağırlık	3.1 Kg

Torpido Buzdolapları | Dashboard Refrigerator

KC2025001337

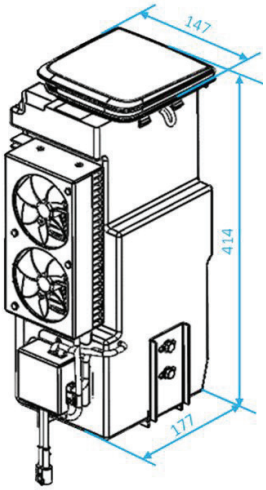

Teknik Bilgiler

Buzdolabı

Hacim	4 Lt
Gerilim	24 V-DC
Akım (max)	5 A
Min. Çalışma Gerilimi	22,5 V
Max. Çalışma Gerilimi	31 V
Ağırlık	2.5 Kg

KC2025001338

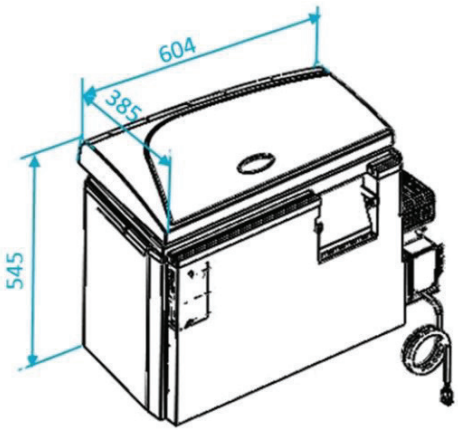

Teknik Bilgiler

Buzdolabı

Hacim	63 Lt
Gerilim	12/24 V-DC
Akım (max)	2 A
Min. Çalışma Gerilimi	22,8 V
Max. Çalışma Gerilimi	31,5 V
Soğutma Gazı	R134a
Kompresör	Secop BD 35F
Ağırlık	22 Kg

KC2025001339

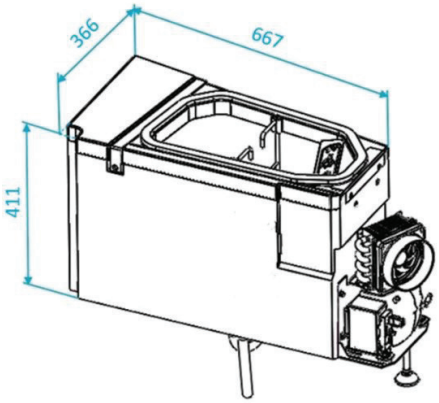

Teknik Bilgiler

Buzdolabı

Hacim	52 Lt
Gerilim	12/24 V-DC
Akım (max)	2 A
Min. Çalışma Gerilimi	22,8 V
Max. Çalışma Gerilimi	31,5 V
Soğutma Gazı	R134a
Kompresör	Secop BD 35F
Ağırlık	17 Kg

KVKK dahilinde (Kaynak : Starcool Soğutma San. ve Tic. A.Ş.)

BUZDOLABI - VEHICLE REFRIGERATOR

Torpido Buzdolapları | Dashboard Refrigerator

KC2025001340

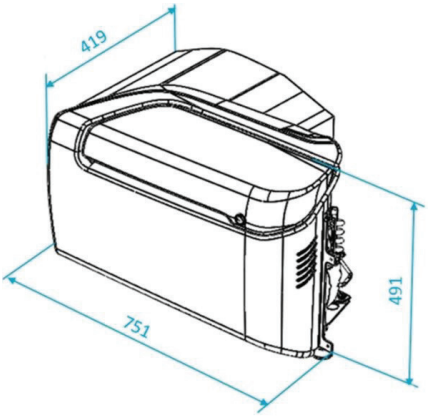

Teknik Bilgiler

Buzdolabı

Hacim	55 Lt
Gerilim	12/24 V-DC
Akım (max)	2 A
Min. Çalışma Gerilimi	22,8 V
Max. Çalışma Gerilimi	31,5 V
Soğutma Gazı	R134a
Kompresör	Secop BD 35F
Ağırlık	22 Kg

KC2025001341

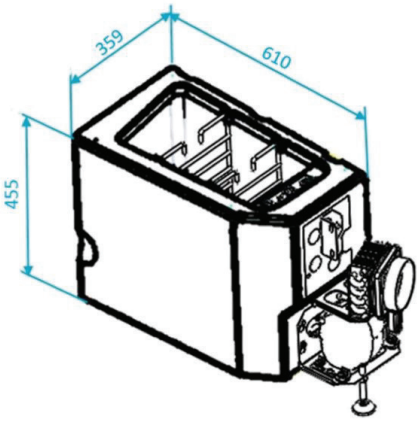

Teknik Bilgiler

Buzdolabı

Hacim	60 Lt
Gerilim	12/24 V-DC
Akım (max)	2 A
Min. Çalışma Gerilimi	22,8 V
Max. Çalışma Gerilimi	31,5 V
Soğutma Gazı	R134a
Kompresör	Secop BD 35F
Ağırlık	18 Kg

KC2025001342

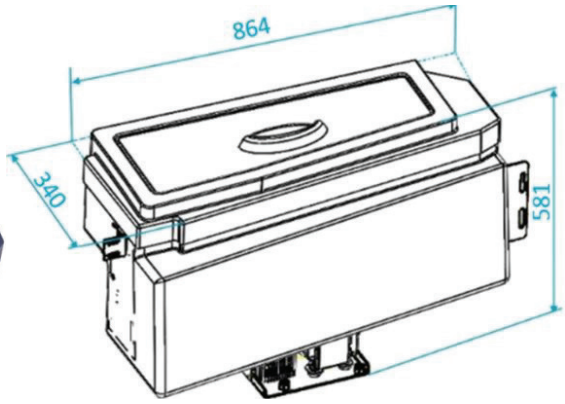

Teknik Bilgiler

Buzdolabı

Hacim	55 Lt
Gerilim	12/24 V-DC
Akım (max)	2 A
Min. Çalışma Gerilimi	22,8 V
Max. Çalışma Gerilimi	31,5 V
Soğutma Gazı	R134a
Kompresör	Secop BD 35F
Ağırlık	20 Kg

KVKK dahilinde (Kaynak : Starcool Soğutma San. ve Tic. A.Ş.)

BUZDOLABI - VEHICLE REFRIGERATOR

Torpido Buzdolapları | Dashboard Refrigerator

KC2025001343

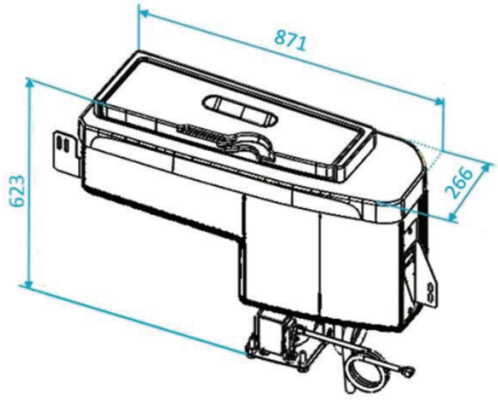

Teknik Bilgiler

Buzdolabı

Hacim	46 Lt
Gerilim	12/24 V-DC
Akım (max)	2 A
Min. Çalışma Gerilimi	22,8 V
Max. Çalışma Gerilimi	31,5 V
Soğutma Gazı	R134a
Kompresör	Secop BD 35F
Ağırlık	20 Kg

KC2025001344

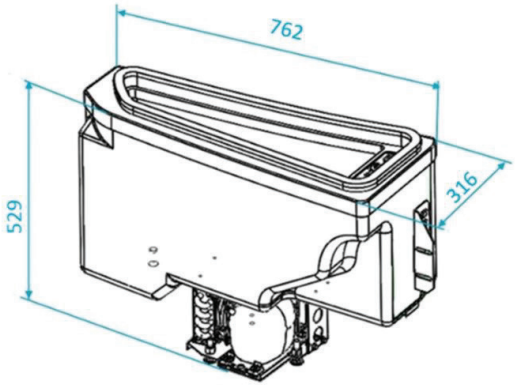

Teknik Bilgiler

Buzdolabı

Hacim	41 Lt
Gerilim	12/24 V-DC
Akım (max)	2 A
Min. Çalışma Gerilimi	22,8 V
Max. Çalışma Gerilimi	31,5 V
Soğutma Gazı	R134a
Kompresör	Secop BD 35F
Ağırlık	15 Kg

KC2025001345

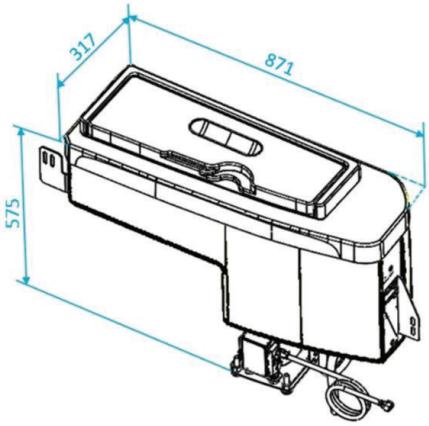

Teknik Bilgiler

Buzdolabı

Hacim	46 Lt
Gerilim	12/24 V-DC
Akım (max)	2 A
Min. Çalışma Gerilimi	22,8 V
Max. Çalışma Gerilimi	31,5 V
Soğutma Gazı	R134a
Kompresör	Secop BD 35F
Ağırlık	20 Kg

KVKK dahilinde (Kaynak : Starcool Soğutma San. ve Tic. A.Ş.)

Torpido Buzdolapları | Dashboard Refrigerator

KC2025001346

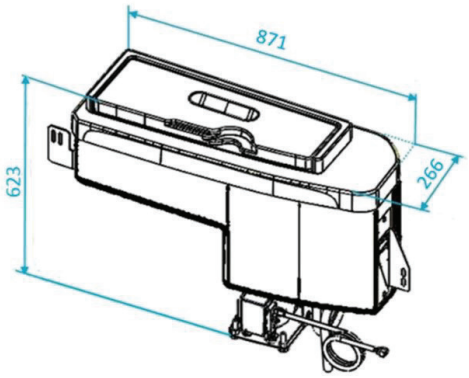

Teknik Bilgiler

Buzdolabı

Hacim	46 Lt
Gerilim	12/24 V-DC
Akım (max)	2 A
Min. Çalışma Gerilimi	22,8 V
Max. Çalışma Gerilimi	31,5 V
Soğutma Gazı	R134a
Kompresör	Secop BD 35F
Ağırlık	20 Kg

KC2025001347

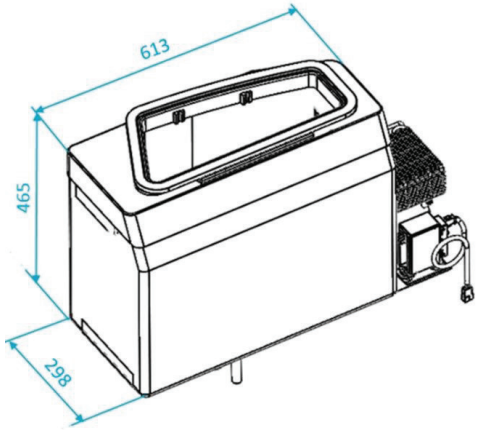

Teknik Bilgiler

Buzdolabı

Hacim	50 Lt
Gerilim	12/24 V-DC
Akım (max)	2 A
Min. Çalışma Gerilimi	22,8 V
Max. Çalışma Gerilimi	31,5 V
Soğutma Gazı	R134a
Kompresör	Secop BD 35F
Ağırlık	18 Kg

KC2025001348

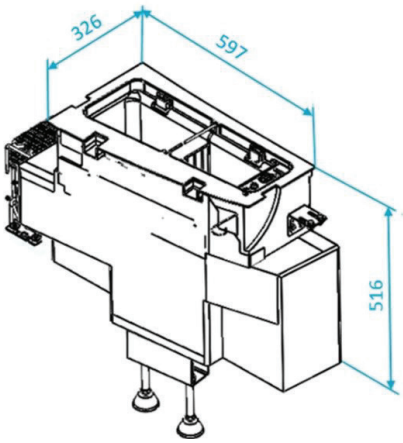

Teknik Bilgiler

Buzdolabı

Hacim	48 Lt
Gerilim	12/24 V-DC
Akım (max)	2 A
Min. Çalışma Gerilimi	22,8 V
Max. Çalışma Gerilimi	31,5 V
Soğutma Gazı	R134a
Kompresör	Secop BD 35F
Ağırlık	18 Kg

KVKK dahilinde (Kaynak : Starcool Soğutma San. ve Tic. A.Ş.)

KC2025001349

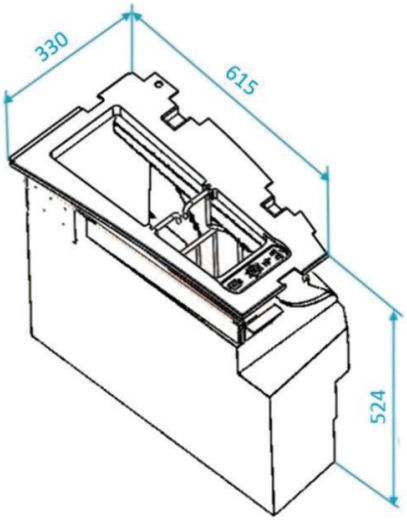

Teknik Bilgiler

Buzdolabı

Hacim	54 Lt
Gerilim	12/24 V-DC
Akım (max)	2 A
Min. Çalışma Gerilimi	22,8 V
Max. Çalışma Gerilimi	31,5 V
Soğutma Gazı	R134a
Kompresör	Secop BD 35F
Ağırlık	18 Kg

KC2025001350

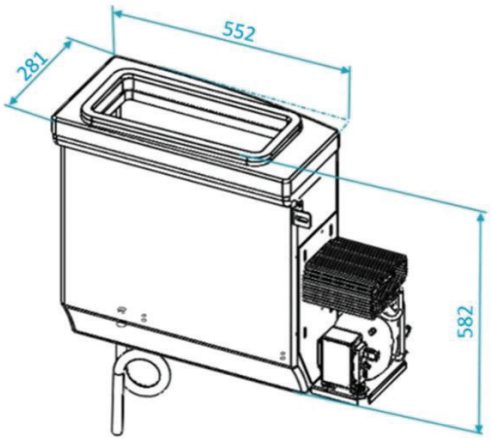

Teknik Bilgiler

Buzdolabı

Hacim	42 Lt
Gerilim	12/24 V-DC
Akım (max)	2 A
Min. Çalışma Gerilimi	22,8 V
Max. Çalışma Gerilimi	31,5 V
Soğutma Gazı	R134a
Kompresör	Secop BD 35F
Ağırlık	16 Kg

KC2025001351

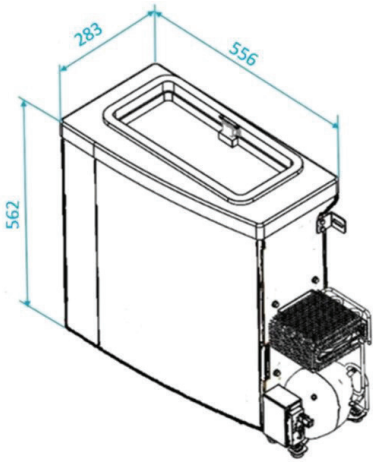

Teknik Bilgiler

Buzdolabı

Hacim	42 Lt
Gerilim	12/24 V-DC
Akım (max)	2 A
Min. Çalışma Gerilimi	22,8 V
Max. Çalışma Gerilimi	31,5 V
Soğutma Gazı	R134a
Kompresör	Secop BD 35F
Ağırlık	16 Kg

KVKK dahilinde (Kaynak : Starcool Soğutma San. ve Tic. A.Ş.)

BUZDOLABI - VEHICLE REFRIGERATOR

Torpido Buzdolapları | Dashboard Refrigerator

KC2025001352

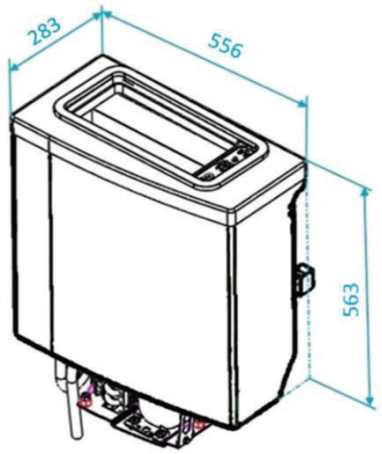

Teknik Bilgiler

Buzdolabı

Hacim	42 Lt
Gerilim	12/24 V-DC
Akım (max)	2 A
Min. Çalışma Gerilimi	22,8 V
Max. Çalışma Gerilimi	31,5 V
Soğutma Gazı	R134a
Kompresör	Secop BD 35F
Ağırlık	16 Kg

KC2025001353

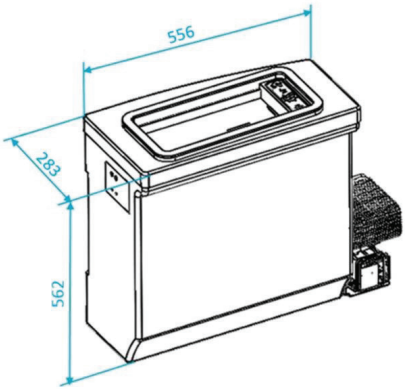

Teknik Bilgiler

Buzdolabı

Hacim	42 Lt
Gerilim	12/24 V-DC
Akım (max)	2 A
Min. Çalışma Gerilimi	22,8 V
Max. Çalışma Gerilimi	31,5 V
Soğutma Gazı	R134a
Kompresör	Secop BD 35F
Ağırlık	16 Kg

KC2025001354

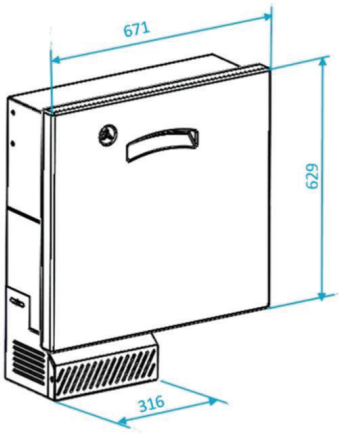

Teknik Bilgiler

Buzdolabı

Hacim	40 Lt
Gerilim	12/24 V-DC
Akım (max)	2 A
Min. Çalışma Gerilimi	22,8 V
Max. Çalışma Gerilimi	31,5 V
Soğutma Gazı	R134a
Kompresör	Secop BD 35F
Ağırlık	23 Kg

KVKK dahilinde (Kaynak : Starcool Soğutma San. ve Tic. A.Ş.)

BUZDOLABI - VEHICLE REFRIGERATOR

Torpido Buzdolapları | Dashboard Refrigerator

KC2025001355

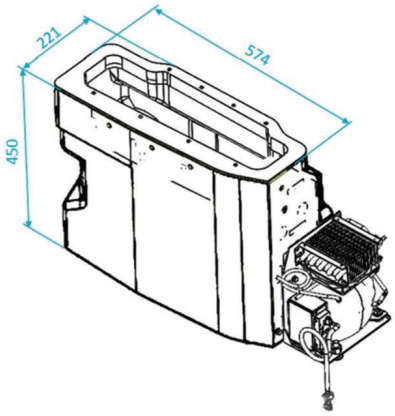

Teknik Bilgiler

Buzdolabı

Hacim	35 Lt
Gerilim	12/24 V-DC
Akım (max)	2 A
Min. Çalışma Gerilimi	22,8 V
Max. Çalışma Gerilimi	31,5 V
Soğutma Gazı	R134a
Kompresör	Secop BD 35F
Ağırlık	15 Kg

KC2025001356

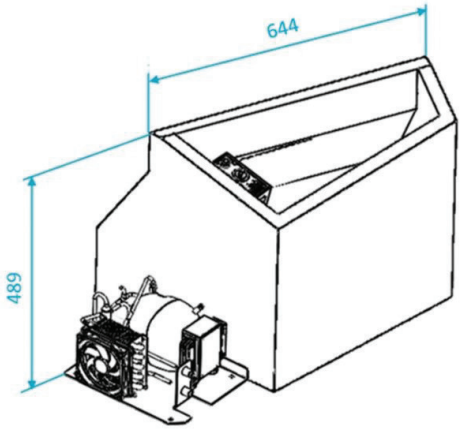

Teknik Bilgiler

Buzdolabı

Hacim	56 Lt
Gerilim	12/24 V-DC
Akım (max)	2 A
Min. Çalışma Gerilimi	22,8 V
Max. Çalışma Gerilimi	31,5 V
Soğutma Gazı	R134a
Kompresör	Secop BD 35F
Ağırlık	21 Kg

KC2025001357

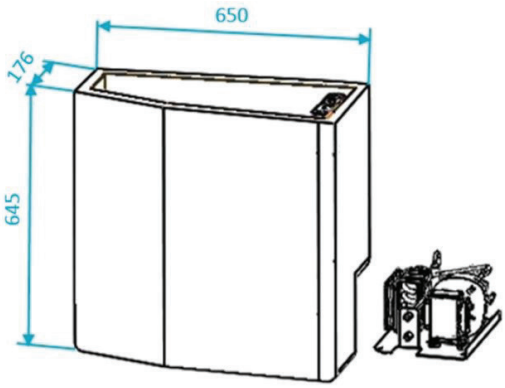

Teknik Bilgiler

Buzdolabı

Hacim	60 Lt
Gerilim	12/24 V-DC
Akım (max)	2 A
Min. Çalışma Gerilimi	22,8 V
Max. Çalışma Gerilimi	31,5 V
Soğutma Gazı	R134a
Kompresör	Secop BD 35F
Ağırlık	21 Kg

KVKK dahilinde (Kaynak : Starcool Soğutma San. ve Tic. A.Ş.)

BUZDOLABI - VEHICLE REFRIGERATOR

Torpido Buzdolapları | Dashboard Refrigerator

KC2025001358

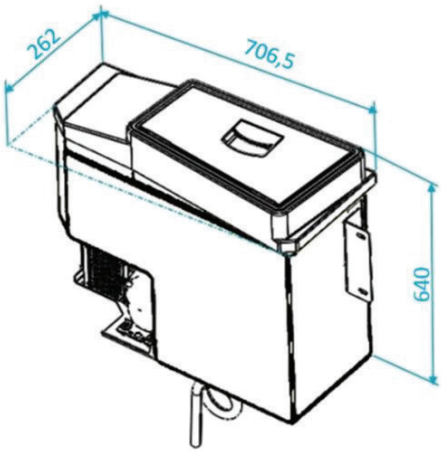

Teknik Bilgiler

Buzdolabı

Hacim	50 Lt
Gerilim	12/24 V-DC
Akım (max)	2 A
Min. Çalışma Gerilimi	22,8 V
Max. Çalışma Gerilimi	31,5 V
Soğutma Gazı	R134a
Kompresör	Secop BD 35F
Ağırlık	19 Kg

Mutfak Üniteleri | Kitchen Units

KC2025001359

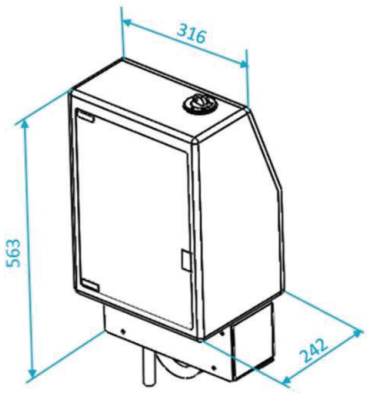

Teknik Bilgiler

Su Isıtıcısı

Hacim	5 Lt
Gerilim	24 V-DC
Güç	500 W
Akım (max)	20 A

KC2025001360

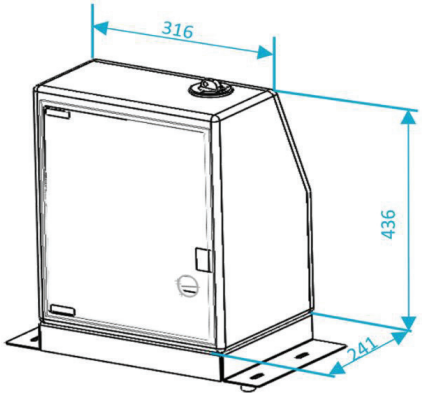

Teknik Bilgiler

Su Isıtıcısı

Hacim	5 Lt
Gerilim	24 V-DC
Güç	500 W
Akım (max)	20 A

KVKK dahilinde (Kaynak : Starcool Soğutma San. ve Tic. A.Ş.)

KC2025001361

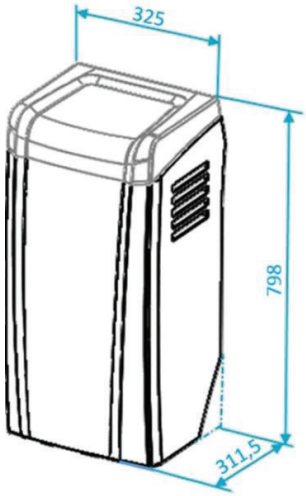

Teknik Bilgiler

Su Isıtıcısı

Hacim	5 Lt
Gerilim	24 V-DC
Güç	500 W
Akım (max)	20 A
Termos (Paslanmaz Çelik)	2 Lt

KC2025001362

Teknik Bilgiler

Boiler	
Hacim	5 Lt
Gerilim	24 V-DC
Akım (max)	25 A
Güç	600 W
Kahve Makinası	
Hacim	7,8 Lt (60 Fincan)
Gerilim	24 V-DC
Akım (max)	29 A
Güç	700 W
Sosis Pişirici	
Hacim	5 Lt
Gerilim	24 V-DC
Akım (max)	19 A
Güç	460 W
Su Besleme Ünitesi	
Pompa	Jabsco (Basınç şarterli) 24 V - DC
Su Tankı	37 Lt
LCD Ekran	
Ekran Özellikleri	7 İnç TFT LCD Dokumatik Ekran

KC2025001363

Teknik Bilgiler

Boiler	
Hacim	5 Lt
Gerilim	24 V-DC
Akım (max)	25 A
Güç	600 W
Kahve Makinası	
Hacim	5,3 Lt (40 Fincan)
Gerilim	24 V-DC
Akım (max)	29 A
Güç	700 W
Sosis Pişirici	
Hacim	5 Lt
Gerilim	24 V-DC
Akım (max)	19 A
Güç	460 W
Su Besleme Ünitesi	
Pompa	Jabsco (Basınç şarterli) 24 V - DC
Su Tankı	37 Lt
LCD Ekran	
Ekran Özellikleri	7 İnç TFT LCD Dokumatik Ekran

BUZDOLABI - VEHICLE REFRIGERATOR

Mutfak Üniteleri | Kitchen Units

KC2025001364

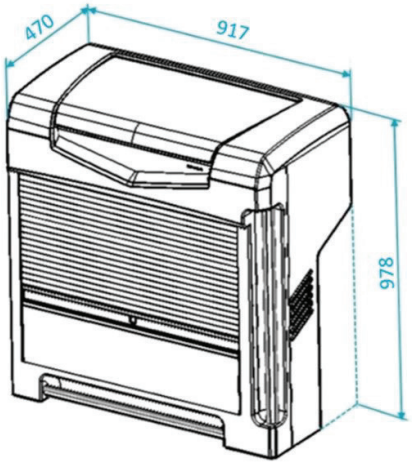

Teknik Bilgiler

Boiler	
Hacim	5 Lt
Gerilim	24 V-DC
Akım (max)	20 A
Güç	500 W
Kahve Makinası	
Hacim	5,3 Lt (40 Fincan)
Gerilim	24 V-DC
Akım (max)	29 A
Güç	700 W
Sosis Pişirici	
Hacim	5 Lt
Gerilim	24 V-DC
Akım (max)	20 A
Güç	500 W
Su Besleme Ünitesi	
Pompa	Jabsco (Basınç şarterli) 24 V - DC
Su Tankı	37 Lt

Mutfak Üniteli Buzdolapları | Refrigerators With Kitchen Units

KC2025001365

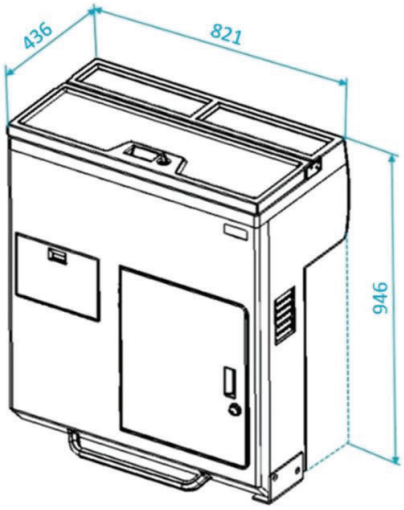

Teknik Bilgiler

Buzdolabı	
Hacim	57 Lt
Gerilim	12/24 V-DC
Akım (max)	2 A
Min. Çalışma Gerilimi	22,8 V
Max. Çalışma Gerilimi	31,5 V
Soğutma Gazı	R134a
Kompresör	Secop BD 35F
Ağırlık	77 Kg
Su Isıtıcısı	
Hacim	5 Lt
Gerilim	24 V-DC
Güç	500 W
Akım (max)	20 A
Termos (Paslanmaz Çelik)	2 Lt
Su Besleme Ünitesi	
Pompa	Jabsco (Basınç şarterli) 24 V - DC
Su Tankı	37 Lt

KC2025001366

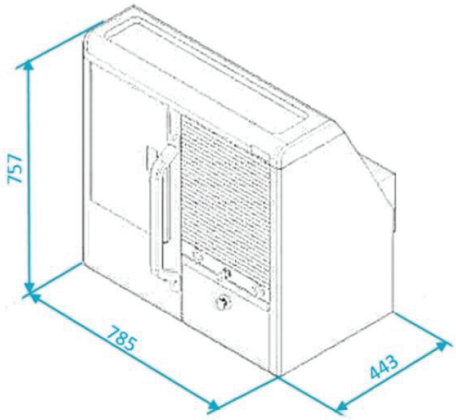

Teknik Bilgiler

Buzdolabı	
Hacim	55 Lt
Gerilim	12/24 V-DC
Akım (max)	2 A
Min. Çalışma Gerilimi	22,8 V
Max. Çalışma Gerilimi	31,5 V
Soğutma Gazı	R134a
Kompresör	Secop BD 35F
Ağırlık	68 Kg
Su Isıtıcısı	
Hacim	5 Lt
Gerilim	24 V-DC
Güç	500 W
Akım (max)	20 A
Su Besleme Ünitesi	
Pompa	Jabsco (Basınç şarterli) 24 V - DC
Su Tankı	37 Lt

KVKK dahilinde (Kaynak : Starcool Soğutma San. ve Tic. A.Ş.)

KC2025001367

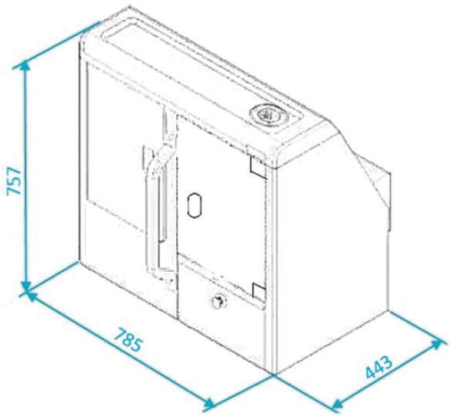

Teknik Bilgiler

Buzdolabı	
Hacim	55 Lt
Gerilim	12/24 V-DC
Akım (max)	2 A
Min. Çalışma Gerilimi	22,8 V
Max. Çalışma Gerilimi	31,5 V
Soğutma Gazı	R134a
Kompresör	Secop BD 35F
Ağırlık	68 Kg
Su Isıtıcısı	
Hacim	5 Lt
Gerilim	24 V-DC
Güç	500 W
Akım (max)	20 A
Su Besleme Ünitesi	
Pompa	Jabsco (Basınç şarterli) 24 V - DC
Su Tankı	37 Lt

KC2025001368

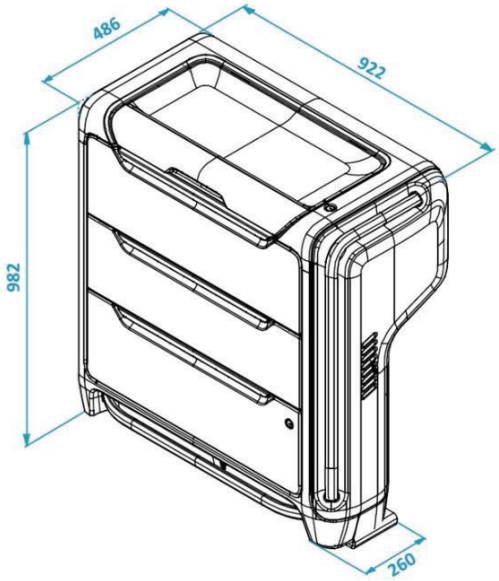

Kahve Makinası	
Hacim	5,3 Lt (40 Fincan)
Gerilim	24 V-DC
Akım (max)	29 A
Güç	700 W
Sosis Pişirici	
Hacim	5 Lt
Gerilim	24 V-DC
Akım (max)	19 A
Güç	460 W
Su Besleme Ünitesi	
Pompa	Jabsco (Basınç şarterli) 24 V - DC
Su Tankı	37 Lt
LCD Ekran	
Ekran Özellikleri	7 İnç TFT LCD Dokumatik Ekran

Teknik Bilgiler

Buzdolabı	
Hacim	50 Lt
Gerilim	12/24 V-DC
Akım (max)	2 A
Min. Çalışma Gerilimi	22,8 V
Max. Çalışma Gerilimi	31,5 V
Soğutma Gazı	R134a
Kompresör	Secop BD 1.4F
Ağırlık	80 Kg
Boiler	
Hacim	5 Lt
Gerilim	24 V-DC
Akım (max)	25 A
Güç	600 W

KC2025001369

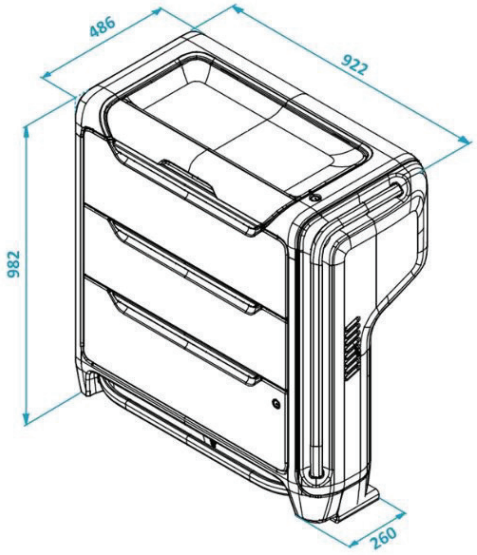

Teknik Bilgiler

Buzdolabı

Hacim	40 Lt
Gerilim	12/24 V-DC
Akım (max)	2 A
Min. Çalışma Gerilimi	22,8 V
Max. Çalışma Gerilimi	31,5 V
Soğutma Gazı	R134a
Kompresör	Secop BD 1.4F
Ağırlık	81 Kg

Boiler

Hacim	5 Lt
Gerilim	24 V-DC
Akım (max)	25 A
Güç	600 W

Kahve Makinası

Hacim	7,6 Lt (60 Fincan)
Gerilim	24 V-DC
Akım (max)	29 A
Güç	700 W

Sosis Pişirici

Hacim	5 Lt
Gerilim	24 V-DC
Akım (max)	19 A
Güç	460 W

Su Besleme Ünitesi

Pompa	Jabsco (Basınç şarterli) 24 V - DC
Su Tankı	37 Lt

LCD Ekran

Ekran Özellikleri	7 İnç TFT LCD Dokumatik Ekran

KC2025001370

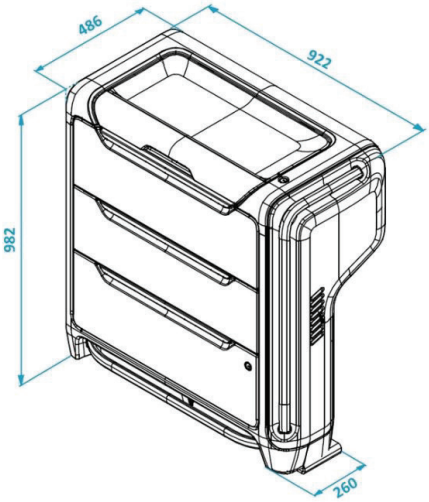

Teknik Bilgiler

Buzdolabı

Hacim	50 Lt
Gerilim	12/24 V-DC
Akım (max)	2 A
Min. Çalışma Gerilimi	22,8 V
Max. Çalışma Gerilimi	31,5 V
Soğutma Gazı	R134a
Kompresör	Secop BD 1.4F
Ağırlık	70 Kg

Boiler

Hacim	5 Lt
Gerilim	24 V-DC
Akım (max)	25 A
Güç	600 W

Su Besleme Ünitesi

Pompa	Jabsco (Basınç şarterli) 24 V - DC
Su Tankı	37 Lt

LCD Ekran

Ekran Özellikleri	7 İnç TFT LCD Dokumatik Ekran

BUZDOLABI - VEHICLE REFRIGERATOR

Mutfak Üniteli Buzdolapları | Refrigerators With Kitchen Units

KC2025001371

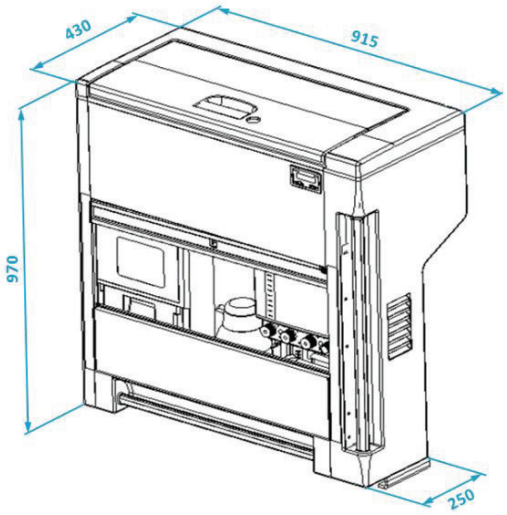

Teknik Bilgiler

Buzdolabı

Hacim	60 Lt
Gerilim	12/24 V-DC
Akım (max)	2 A
Min. Çalışma Gerilimi	22,8 V
Max. Çalışma Gerilimi	31,5 V
Soğutma Gazı	R134a
Kompresör	Secop BD 35F
Ağırlık	66 Kg

Su Isıtıcısı

Hacim	5 Lt
Gerilim	24 V-DC
Güç	500 W
Akım (max)	20 A
Termos (Paslanmaz Çelik)	2 Lt

Su Besleme Ünitesi

Pompa	Jabsco (Basınç şarterli) 24 V - DC
Su Tankı	37 Lt

KC2025001372

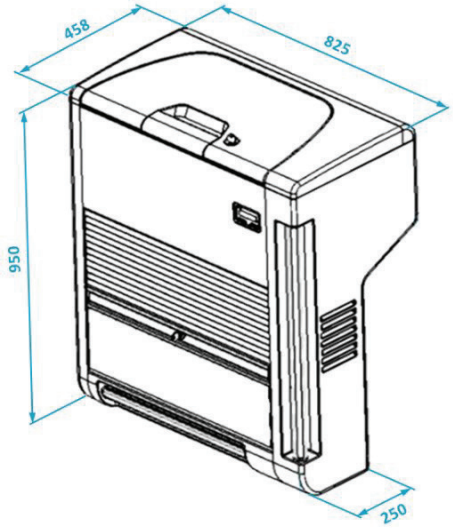

Teknik Bilgiler

Buzdolabı

Hacim	60 Lt
Gerilim	12/24 V-DC
Akım (max)	2 A
Min. Çalışma Gerilimi	22,8 V
Max. Çalışma Gerilimi	31,5 V
Soğutma Gazı	R134a
Kompresör	Secop BD 35F
Ağırlık	63 Kg

Su Isıtıcısı

Hacim	5 Lt
Gerilim	24 V-DC
Güç	500 W
Akım (max)	20 A
Termos (Paslanmaz Çelik)	2 Lt

Su Besleme Ünitesi

Pompa	Jabsco (Basınç şarterli) 24 V - DC
Su Tankı	37 Lt

KC2025001373

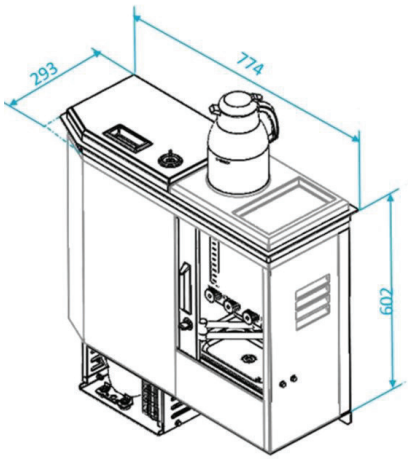

Teknik Bilgiler

Buzdolabı

Hacim	30 Lt
Gerilim	12/24 V-DC
Akım (max)	2 A
Min. Çalışma Gerilimi	22,8 V
Max. Çalışma Gerilimi	31,5 V
Soğutma Gazı	R134a
Kompresör	Secop BD 35F
Ağırlık	42 Kg

Su Isıtıcısı

Hacim	5 Lt
Gerilim	24 V-DC
Güç	500 W
Akım (max)	20 A
Termos (Paslanmaz Çelik)	2 Lt

Su Besleme Ünitesi

Pompa	Jabsco (Basınç şarterli) 24 V - DC
Su Tankı	37 Lt

KVKK dahilinde (Kaynak : Starcool Soğutma San. ve Tic. A.Ş.)

BUZDOLABI - VEHICLE REFRIGERATOR

Mutfak Üniteli Buzdolapları | Refrigerators With Kitchen Units

KC2025001374

Teknik Bilgiler

Buzdolabı

Hacim	32 Lt
Gerilim	12/24 V-DC
Akım (max)	2 A
Min. Çalışma Gerilimi	22,8 V
Max. Çalışma Gerilimi	31,5 V
Soğutma Gazı	R134a
Kompresör	Secop BD 35F
Ağırlık	40 Kg

Su Isıtıcısı

Hacim	5 Lt
Gerilim	24 V-DC
Güç	500 W
Akım (max)	20 A
Termos (Paslanmaz Çelik)	2 Lt

Su Besleme Ünitesi

Pompa	Jabsco (Basınç şarterli) 24 V - DC
Su Tankı	37 Lt

KC2025001375

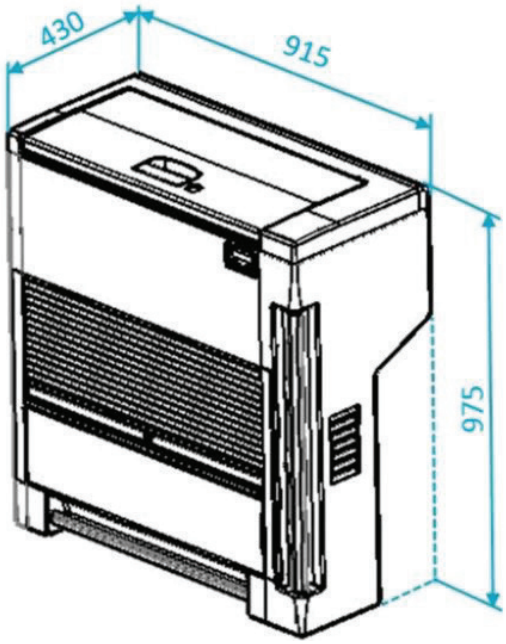

Buzdolabı

Hacim	60 Lt
Gerilim	12/24 V-DC
Akım (max)	2 A
Min. Çalışma Gerilimi	22,8 V
Max. Çalışma Gerilimi	31,5 V
Soğutma Gazı	R134a
Kompresör	Secop BD 35F
Ağırlık	78 Kg

Su Isıtıcısı

Hacim	5 Lt
Gerilim	24 V-DC
Güç	500 W
Akım (max)	20 A

Kahve Makinası

Hacim	5,3 Lt (40 Fincan)
Gerilim	24 V-DC
Akım (max)	29 A
Güç	700 W

Sosis Pişirici

Hacim	5 Lt
Gerilim	24 V-DC
Akım (max)	20 A
Güç	500 W

Su Besleme Ünitesi

Pompa	Jabsco (Basınç şarterli) 24 V - DC
Su Tankı	37 Lt

KVKK dahilinde (Kaynak : Starcool Soğutma San. ve Tic. A.Ş.)

BUZDOLABI - VEHICLE REFRIGERATOR

Mutfak Üniteli Buzdolapları | Refrigerators With Kitchen Units

KC2025001376

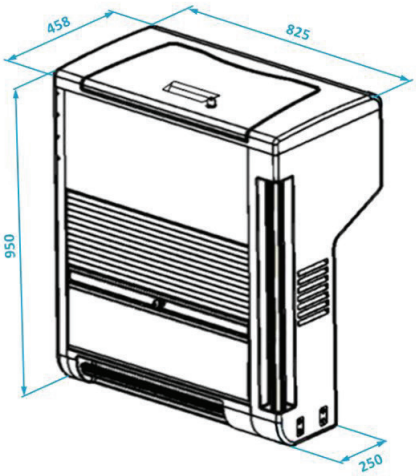

Teknik Bilgiler

Buzdolabı	
Hacim	60 Lt
Gerilim	12/24 V-DC
Akım (max)	2 A
Min. Çalışma Gerilimi	22,8 V
Max. Çalışma Gerilimi	31,5 V
Soğutma Gazı	R134a
Kompresör	Secop BD 35F
Ağırlık	64 Kg
Su Isıtıcısı	
Hacim	5 Lt
Gerilim	24 V-DC
Güç	500 W
Akım (max)	20 A
Termos (Paslanmaz Çelik)	2 Lt
Su Besleme Ünitesi	
Pompa	Jabsco (Basınç şarterli) 24 V - DC
Su Tankı	37 Lt

KC2025001377

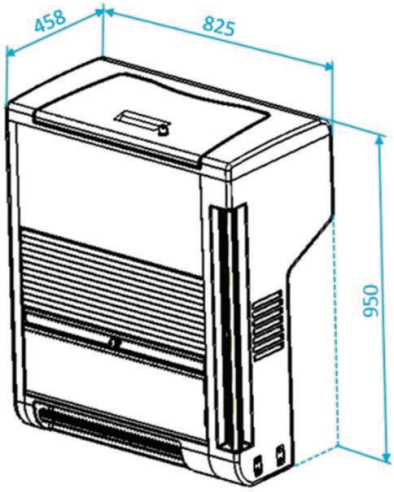

Teknik Bilgiler

Buzdolabı	
Hacim	50 Lt
Gerilim	12/24 V-DC
Akım (max)	2 A
Min. Çalışma Gerilimi	22,8 V
Max. Çalışma Gerilimi	31,5 V
Soğutma Gazı	R134a
Kompresör	Secop BD 35F
Ağırlık	64 Kg
Su Isıtıcısı	
Hacim	5 Lt
Gerilim	24 V-DC
Güç	500 W
Akım (max)	20 A
Termos (Paslanmaz Çelik)	2 Lt
Su Besleme Ünitesi	
Pompa	Jabsco (Basınç şarterli) 24 V - DC
Su Tankı	37 Lt
LCD Ekran	
Ekran Özellikleri	10 İnç LCD Tv Monitörü

KC2025001378

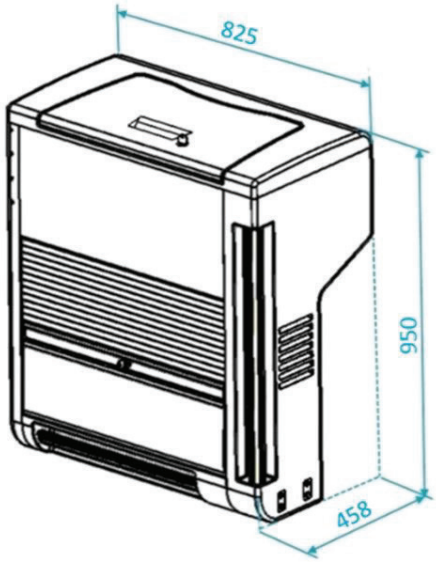

Teknik Bilgiler

Buzdolabı	
Hacim	50 Lt
Gerilim	12/24 V-DC
Akım (max)	2 A
Min. Çalışma Gerilimi	22,8 V
Max. Çalışma Gerilimi	31,5 V
Soğutma Gazı	R134a
Kompresör	Secop BD 35F
Ağırlık	64 Kg
Su Isıtıcısı	
Hacim	5 Lt
Gerilim	24 V-DC
Güç	500 W
Akım (max)	20 A
Termos (Paslanmaz Çelik)	2 Lt
Su Besleme Ünitesi	
Pompa	Jabsco (Basınç şarterli) 24 V - DC
Su Tankı	37 Lt
LCD Ekran	
Ekran Özellikleri	7 İnç LCD Tv Monitörü

KVKK dahilinde (Kaynak : Starcool Soğutma San. ve Tic. A.Ş.)

BUZDOLABI - VEHICLE REFRIGERATOR

Mutfak Üniteli Buzdolapları | Refrigerators With Kitchen Units

KC2025001379

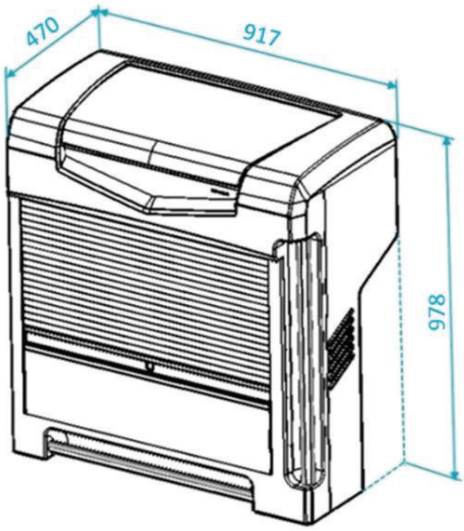

Teknik Bilgiler

Buzdolabı	
Hacim	60 Lt
Gerilim	12/24 V-DC
Akım (max)	2 A
Min. Çalışma Gerilimi	22,8 V
Max. Çalışma Gerilimi	31,5 V
Soğutma Gazı	R134a
Kompresör	Secop BD 35F
Ağırlık	65 Kg
Su Isıtıcısı	
Hacim	5 Lt
Gerilim	24 V-DC
Güç	500 W
Akım (max)	20 A
Termos (Paslanmaz Çelik)	2 Lt
Su Besleme Ünitesi	
Pompa	Jabsco (Basınç şarterli) 24 V - DC
Su Tankı	37 Lt

KC2025001380

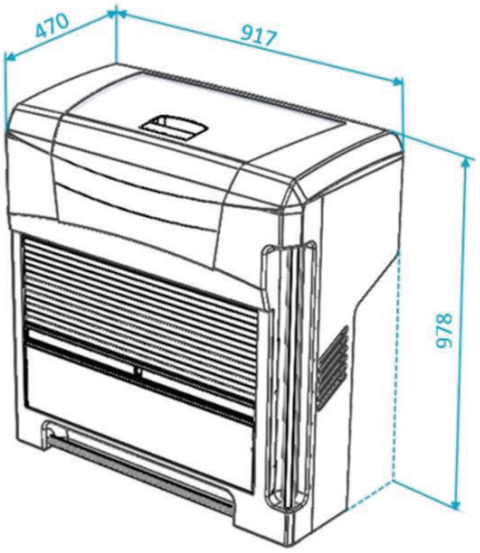

Teknik Bilgiler

Buzdolabı	
Hacim	60 Lt
Gerilim	12/24 V-DC
Akım (max)	2 A
Min. Çalışma Gerilimi	22,8 V
Max. Çalışma Gerilimi	31,5 V
Soğutma Gazı	R134a
Kompresör	Secop BD 35F
Ağırlık	65 Kg
Su Isıtıcısı	
Hacim	5 Lt
Gerilim	24 V-DC
Güç	500 W
Akım (max)	20 A
Termos (Paslanmaz Çelik)	2 Lt
Su Besleme Ünitesi	
Pompa	Jabsco (Basınç şarterli) 24 V - DC
Su Tankı	37 Lt

KC2025001381

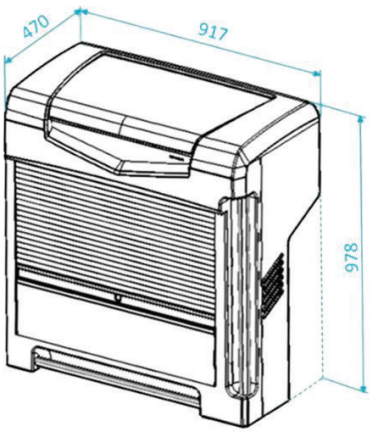

Teknik Bilgiler

Buzdolabı	
Hacim	35 Lt
Gerilim	12/24 V-DC
Akım (max)	2 A
Min. Çalışma Gerilimi	22,8 V
Max. Çalışma Gerilimi	31,5 V
Soğutma Gazı	R134a
Kompresör	Secop BD 1.4F
Ağırlık	77 Kg
Boiler	
Hacim	5
Gerilim	24 V-DC
Akım (max)	25 A
Güç	600 W
Kahve Makinası	
Hacim	5,3 Lt (40 Fincan)
Gerilim	24 V-DC
Akım (max)	29 A
Güç	700 W
Sosis Pişirici	
Hacim	5 Lt
Gerilim	24 V-DC
Akım (max)	19 A
Güç	460 W
Su Besleme Ünitesi	
Pompa	Jabsco (Basınç şarterli) 24 V - DC
Su Tankı	37 Lt
LCD Ekran	
Ekran Özellikleri	7 İnç TFT LCD Dokumatik Ekran

KVKK dahilinde (Kaynak : Starcool Soğutma San. ve Tic. A.Ş.)

KC2025001382

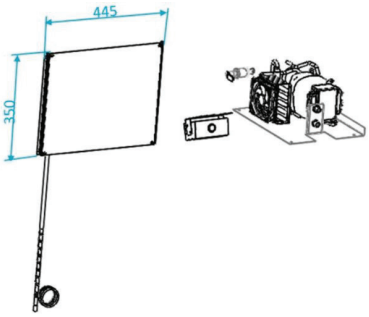

Teknik Bilgiler

Kompresör

Gerilim	12/24 V-DC
Akım (max)	2 A
Min. Çalışma Gerilimi	22,8 V
Max. Çalışma Gerilimi	31,5 V
Soğutma Gazı	R134a
Kompresör	Secop BD 35F
Ağırlık	7 Kg

KC2025001383

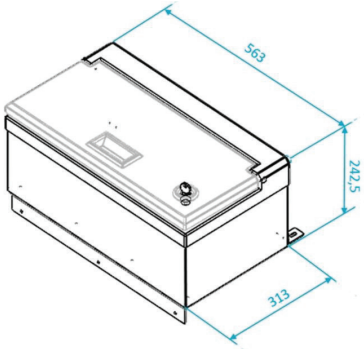

Teknik Bilgiler

Buz Kutusu

Hacim	19 Lt
Ağırlık	15 Kg

KC2025001384

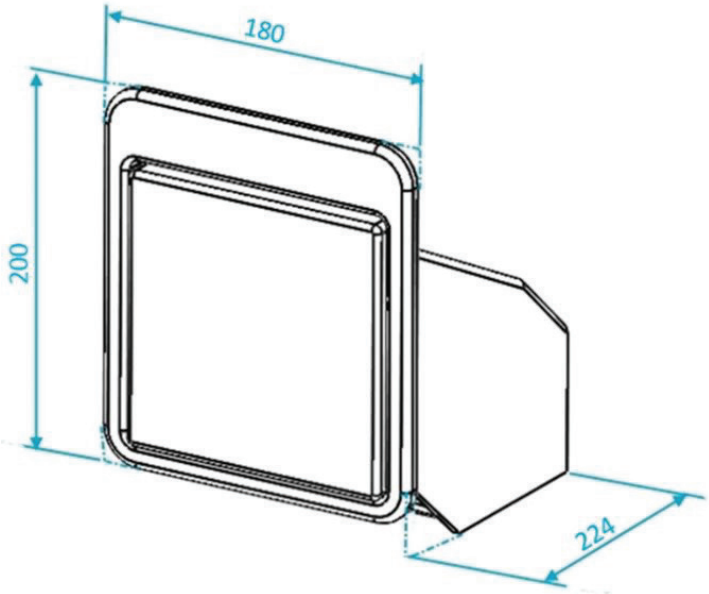

KVKK dahilinde (Kaynak : Starcool Soğutma San. ve Tic. A.Ş.)

KC2025001385

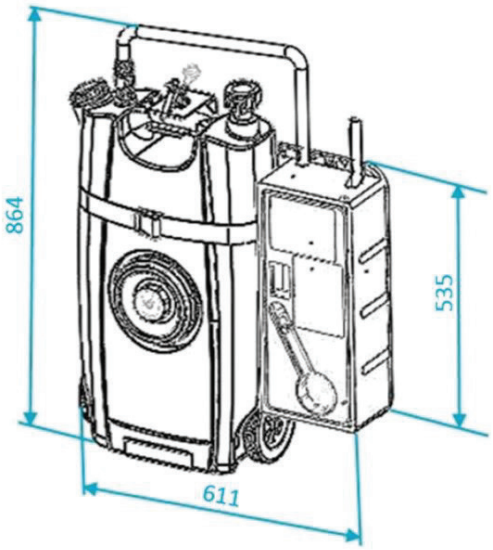

Teknik Bilgiler

Su Besleme Ünitesi

Pompa	Jabsco (Basınç şarterli) 24 V - DC
Su Tankı	37 Lt

KC2025001386

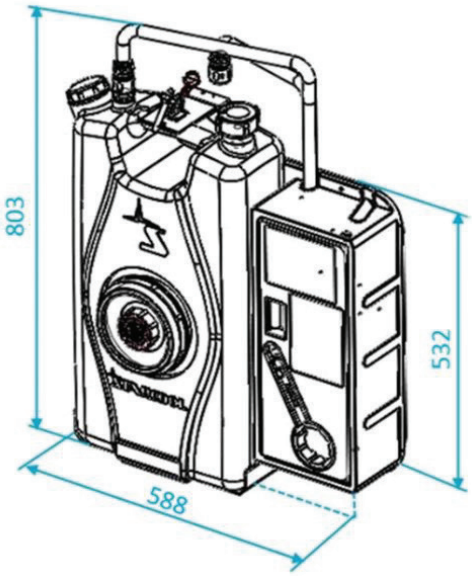

Teknik Bilgiler

Su Besleme Ünitesi

Pompa	Jabsco (Basınç şarterli) 24 V - DC
Su Tankı	33 Lt

KVKK dahilinde (Kaynak : Starcool Soğutma San. ve Tic. A.Ş.)